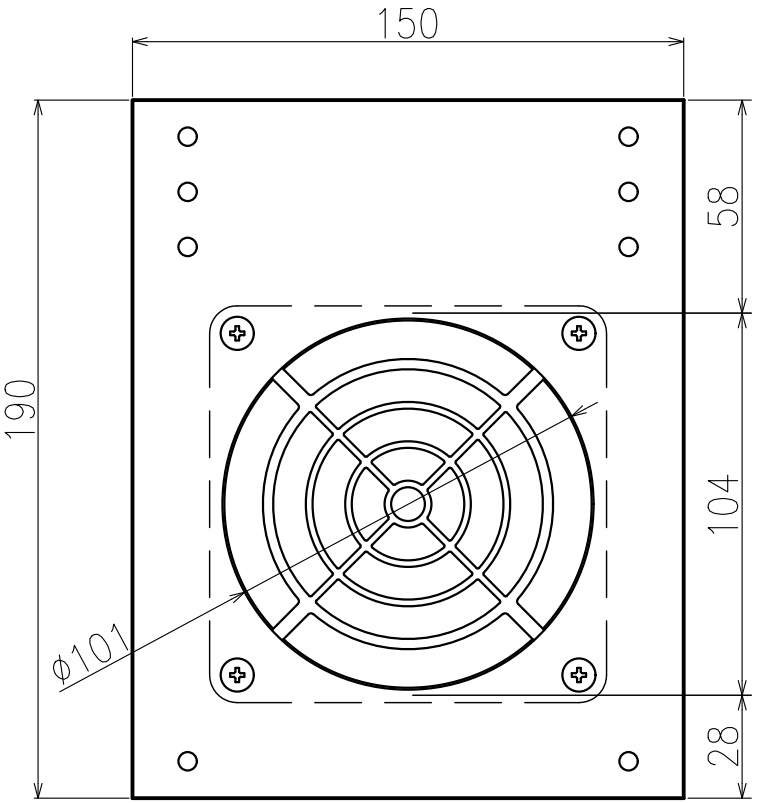

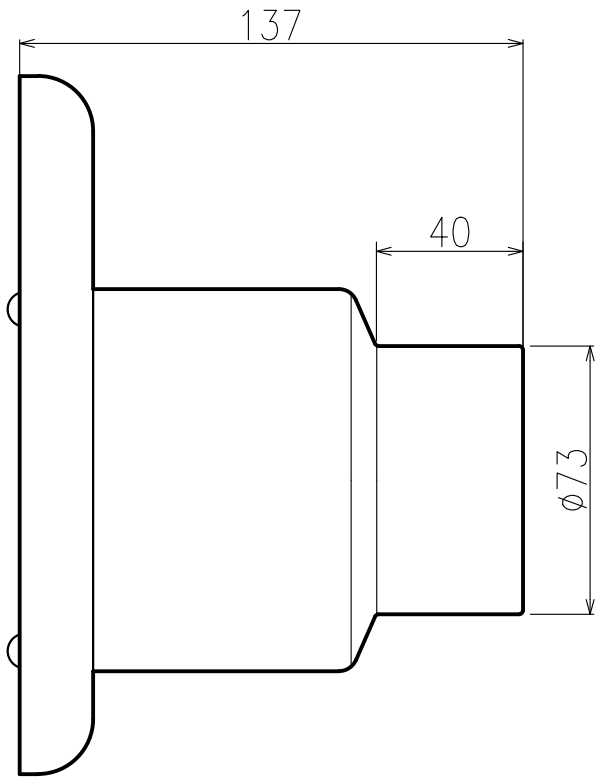

番号	品名	材質	寸法・表面処理	個数	備考
1	排気用パネル		品番：AP−HP75S		

記号	訂正来歴	年月日	製図	検図	承認
△1					
△2					
△3					

第3角法	尺度 1/1	承認	検図	製図	名称 排気用パネル外形図
作成日	2014-11-12	鈴	−	田	図番
株式会社 アルトピア			−		
		木	−	中	△