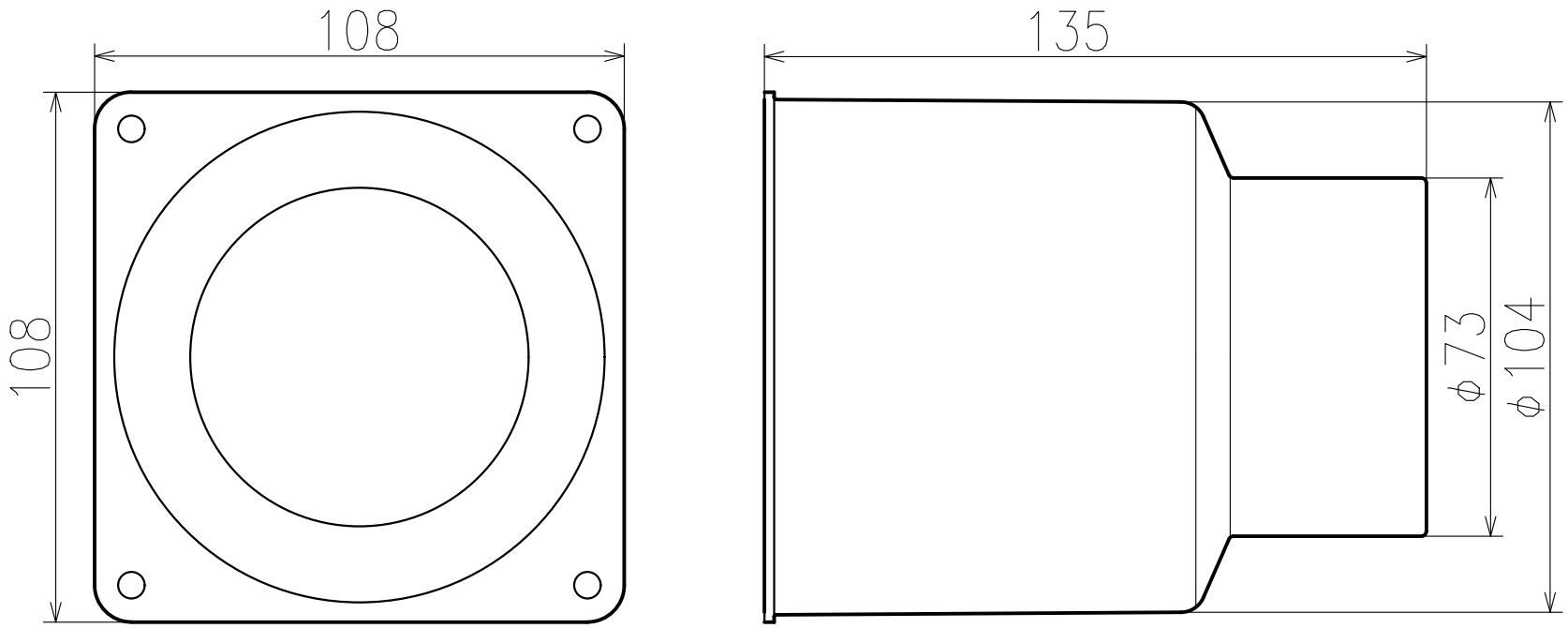

番号	品名	材質	寸法・表面処理	個数	備考
1	継手		品番：AP−DT1175		

記号	訂正来歴	年月日	製図	検図	承認
1		----	---	---	---
2					
3					

第3角法	尺度 1/1	承認	検図	製図	名称	継手外形図	
作成日	2014-11-12	鈴	−	田			
株式会社 アルトピア			−		図番		△
		木	−	中			