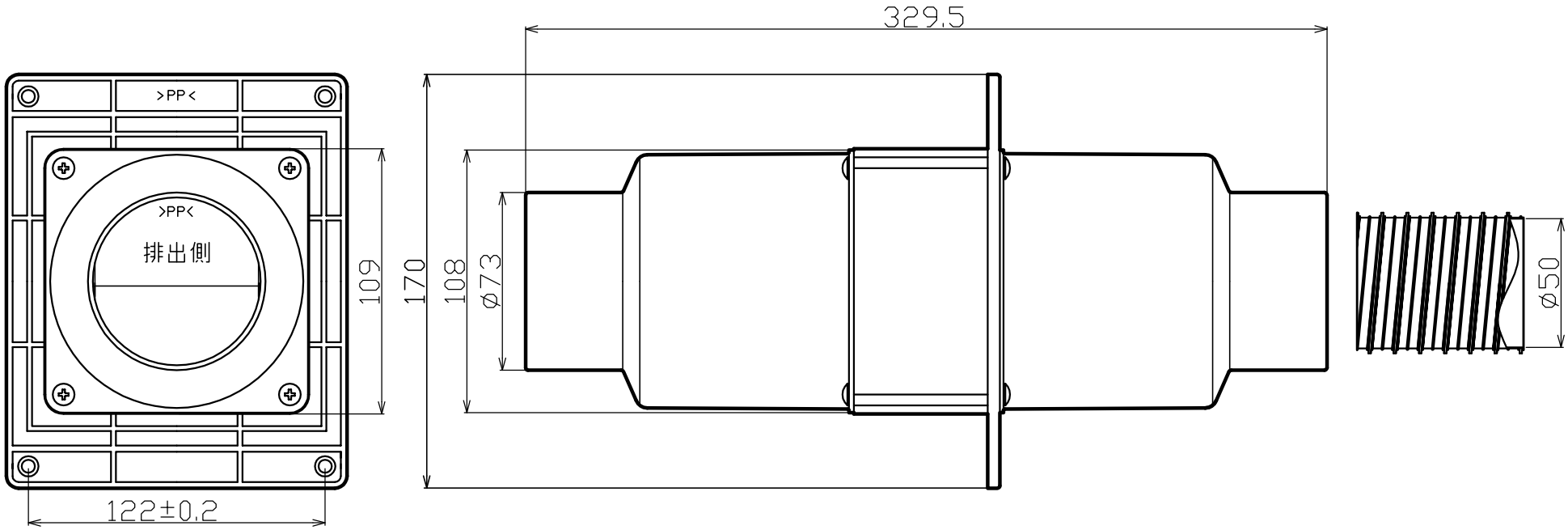

番号	品名	材質	寸法・表面処理	個数	備考
1	逆止弁ユニット50C		品番：AP-GS7550C		

記号	訂正来歴	年月日	製図	検図	承認
△1					
△2					
△3					

第3角法	尺度 1/1	承認	検図	製図	名称 逆止弁ユニット50C外形図
作成日	2014-11-12	鈴	ー	田	図番 △
株式会社 アルトピア			ー		
		木	ー	中	